170215.0718/k

MT 55 cc

mafell

de	Tauchsäge	Originalbetriebsanleitung	5
en	Plunge cut saw	Translation of the original operating instructions	16
fr	Scie circulaire plongeante	Traduction de la notice d'emploi originale	26
it	Sega ad immersione	Traduzione delle istruzioni d'uso originali	37
nl	Invalcirkelzaag	Vertaling van de originele gebruiksaanwijzing	48
es	Sierra de incisión	Traducción del manual de instrucciones original	58
fi	Upotussaha	Käännös alkuperäiskäyttöohjeesta	69
sv	Sänksåg	Översättning av originalbruksanvisningen	79
da	Dyksav	Oversættelse af den originale betjeningsvejledning	89

MAF01800/a

WARNUNG
Lesen Sie alle Sicherheitshinweise und Anweisungen. Versäumnisse bei der Einhaltung der Sicherheitshinweise und Anweisungen können elektrischen Schlag, Brand und/oder schwere Verletzungen verursachen. Bewahren Sie alle Sicherheitshinweise und Anweisungen für die Zukunft auf.

WARNING
Please read all safety instructions and directions. Failure to comply with the safety instructions and directions can cause electric shock, fire and/or serious injuries. Please retain all safety instructions and directions for future reference.

AVERTISSEMENT
Veuillez lire toutes les consignes de sécurité et instructions. Tout non-respect des consignes de sécurité et instructions risque d'être à l'origine de décharges électriques, d'incendies et/ou de blessures graves. Conservez toutes les consignes et instructions pour pouvoir les relire à tout moment.

AVVERTENZA
Leggere tutte le avvertenze di sicurezza e le istruzioni. La mancanza del rispetto delle avvertenze di sicurezza e delle istruzioni possono causare scossa elettrica, incendio e/o gravi lesioni. Conservare tutte le avvertenze di sicurezza e le istruzioni per il futuro.

WAARSCHUWING
Lees alle veiligheidsaanwijzingen en instructies. Nalatigheid bij het naleven van de veiligheidsinstructies en aanwijzingen kan elektrische schok, brand en/of ernstige letsels veroorzaken. Bewaar alle veiligheidsaanwijzingen en instructies voor later gebruik.

ADVERTENCIA
Lea todas las indicaciones de seguridad e instrucciones. Si no se cumplen las indicacionesde seguridad e instrucciones, se pueden producir descargas eléctricas, incendios y/o lesiones graves. Guarde todas las indicaciones de seguridad e instrucciones para el futuro.

VAROITUS
Lue kaikki turvaohjeet ja käyttöohjeet. Laiminlyönti turvaohjeiden ja käyttöohjeiden noudattamisessa voi aiheuttaa sähköiskun, tulipalon ja/tai vakavia vammoja. Säilytä kaikki turvaohjeet ja käyttöohjeet tulevaisuuden varalle.

VARNING
Läs alla säkerhetsanvisningar och anvisningar. Underlåtenhet att följa säkerhetsanvisningar och anvisningar kan orsaka elstötar, brand och/eller allvarliga personskador. Behåll alla säkerhetsanvisningar och anvisning för framtida användning.

ADVARSEL
Læs alle sikkerhedshenvisninger og instruktioner. En manglende overholdelse af sikkerhedshenvisningerne og instruktionerne kan føre til elektrisk stød, brand og/eller alvorlige kvæstelser. Opbevar alle sikkerhedshenvisninger og instruktioner til fremtidig brug.

D - EG Konformitätserklärung

Wir bescheinigen hiermit, dass die Maschine MT 55 cc den angeführten EU-Richtlinien entspricht. Bei Konstruktion und Bau wurden die gelisteten Normen angewendet.
Bevollmächtigter für die Zusammenstellung der technischen Unterlagen: Mafell AG

GB - EC Declaration of Conformity

We herewith confirm that the machine MT 55 cc complies with the EU directives quoted. The standards listed were used for design and construction.
Empowered person for the configuration of the technical documents: Mafell AG

F - Déclaration CE de conformité

Nous déclarons par la présente que la machine MT 55 cc est conforme aux directives CE applicables comme suit. Lors de la construction, les règlements suivants ont été utilisés.
Plénipotentiaires pour l'assemblage des documentations techniques: Mafell AG

I - Dichiarazione di conformità CE

Con la presente certifichiamo che la macchina MT 55 cc è conforme alle seguenti direttive CE applicabili. Nella progettazione e la costruzione sono state applicate le seguenti norme.
Responsabile per la composizione della documentazione tecnica: Mafell AG

NL - EG conformiteitsverklaring

Wij bevestigen hiermede dat de machine MT 55 cc aan de vermelde EU-richtlijnen beantwoord. Bij constructie en bouw werden de vermelde normen toegepast.
Gemachtigde voor de samenstelling van de technische documenten: Mafell AG

E - Declaración de conformidad CE

Con la presente se certifica que la máquina MT 55 cc cumple las directivas europeas mencionadas, las cuales forman la base tanto del diseño constructivo como de los procesos de fabricación.
Apoderado legal para la compilación de la documentación técnica: Mafell AG

FIN - EY-vaatimustenmukaisuusvakuutus

Vakuutamme täten, että kone MT 55 cc vastaa mainittujen EU-direktiivien vaatimuksia. Sen suunnittelussa ja valmistuksessa on sovellettu luettelossa ilmoitettuja standardeja.
Teknisten asiakirjojen laatimiseen valtuutettu henkilö: Mafell AG

S - EG Konformitetsförklaring

Vi intygar härmed att maskinen MT 55 cc uppfyller angivna EU direktiv. De angivna normerna användes vid konstruktion och tillverkning.
Befullmäktigad för sammanställningen av den tekniska dokumentationen: Mafell AG

DK - EU overensstemmelseserklæring

Vi attesterer hermed, at maskinen MT 55 cc opfylder de angivede EU-direktiver. Konstruktion og bygning er udført iht. de angivede standarder.
Person, der er befuldmægtiget til at sammenstille det tekniske materiale: Mafell AG

CE

2006/42/EG **2014/30/EU** **2011/65/EU**	EN 60745, EN 55014-1, EN 55014-2, EN 61000-3, EN 12100, EN 1037, EN 847-1
MT 55 cc	Art.-Nr. 917601, 917602, 917603, 917620, 917621, 917622, 917630, 917631, 917632, 917633, 917634, 917635, 917636, 917637

Mafell AG
D - 78727 Oberndorf, den 18.07.2018

Dipl.-Ing. Matthias Krauss
Vorstandsvorsitzender / CEO

i. V. Dr. Helmut Lauckner
Leitung Entwicklung und Konstruktion

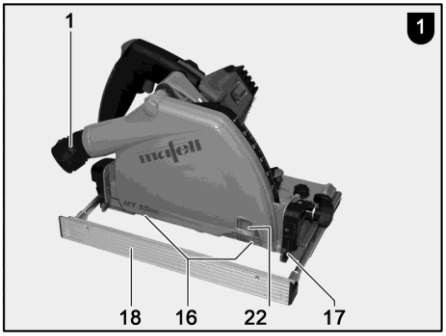

MAF01801/a

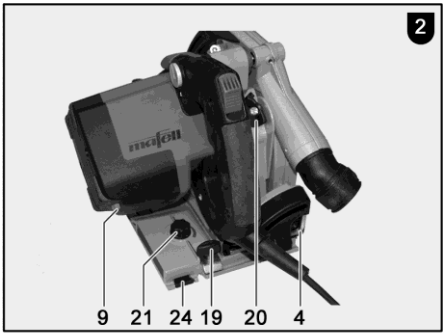

MAF01802/a

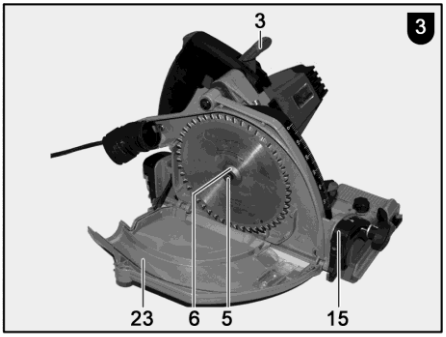

MAF01803/a

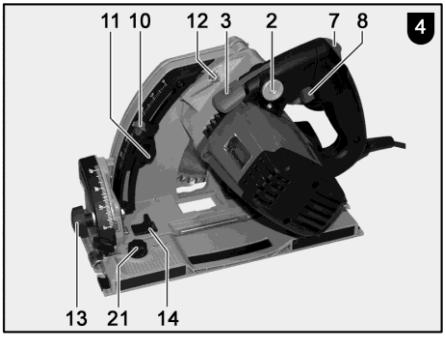

MAF01804/a

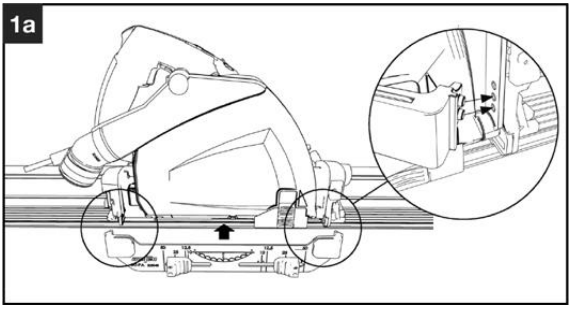
1a

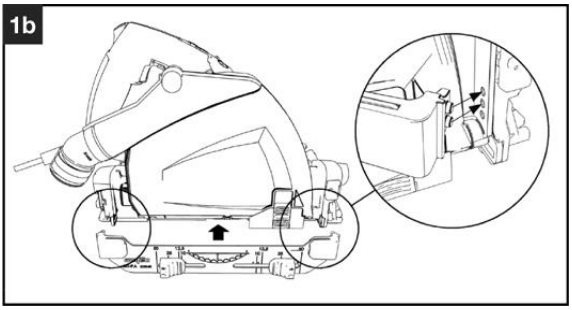
1b

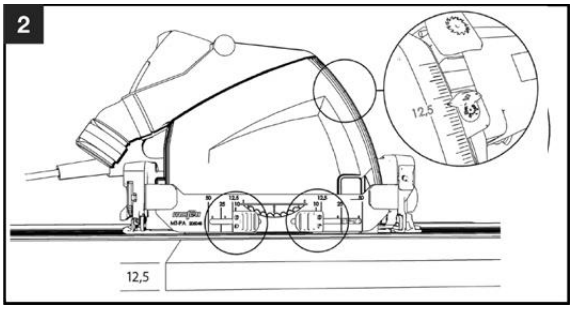
2
12,5
12,5

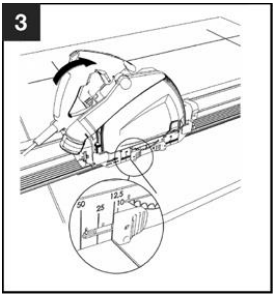
3

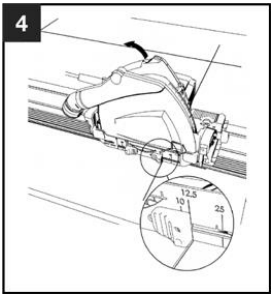
4

Inhoudsopgave

1 Verklaring van de symbolen 49
2 Gegevens met betrekking tot het product 49
2.1 Gegevens met betrekking tot de fabrikant 49
2.2 Karakterisering van de machine 49
2.3 Technische gegevens 50
2.4 Gegevens met betrekking tot de geluidsemissie 50
2.5 Gegevens m.b.t. de trilling 50
2.6 Leveromvang 50
2.7 Veiligheidsvoorzieningen 51
2.8 Reglementaire toepassing 51
2.9 Restrisico´s 51
3 Veiligheidsinstructies 51
4 Voorbereiden / Instellen 53
4.1 Netaansluiting 53
4.2 Afzuigen van de spanen 53
4.3 Keuze van het zaagblad 53
4.4 Zaagbladwissel 53
5 Bedrijf 53
5.1 Ingebruikname 53
5.2 In- en uitschakelen 53
5.3 Instelling van de snijdiepte 54
5.4 Instelling voor schuinsneden 54
5.5 Invalszagen 55
5.6 Zagen volgens tekening 55
5.7 Zagen met parallelaanslag 55
5.8 Voorsnijden met het geleidingsrail (extra toebehoren) 55
5.9 Werken met het diamantzaagblad in vezelbetonplaten (extra toebehoren) 55
5.10 Werken met geleidingsrails 56
5.11 Werken met de positie-aanwijzer MT-PA 56
6 Onderhoud en reparatie 56
6.1 Opslag 56
7 Verhelpen van storingen 56
8 Extra toebehoren 57
9 Explosietekening en onderdelenlijst 57

1 Verklaring van de symbolen

	Dit symbool staat op alle plekken, waar u instructies met betrekking tot uw veiligheid vindt. Bij veronachtzaming kunnen zware verwondingen het gevolg zijn.
	Dit symbool kenmerkt een mogelijkerwijze schadelijke situatie. Wordt deze niet vermeden, kunnen het product of voorwerpen en de omgeving worden beschadigd.
	Dit symbool kenmerkt gebruikerstips en andere nuttige informaties.

2 Gegevens met betrekking tot het product

bij machines met art.-nr. 917601, 917602, 917603, 917620, 917621, 917622, 917630, 917631, 917632, 917633, 917634, 917635, 917636, 917637 of 917638

2.1 Gegevens met betrekking tot de fabrikant

MAFELL AG, Beffendorfer Straße 4, D-78727 Oberndorf / Neckar, telefoon +49 (0)7423/812-0, fax +49 (0)7423/812-218

2.2 Karakterisering van de machine

Alle ter identificatie van de machine vereiste gegevens zijn op het aangebracht typeplaatje voorhanden.

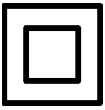

Beschermsoort II

CE-teken ter documentatie van de overeenstemming met de principiële veiligheids- en gezondheidseisen volgens aanhangsel I van de machinerichtlijn

Alleen voor EU landen

Gooi elektrowerktuigen niet in het huishoudelijk afval !

Volgens de Europese richtlijn 2002/96/EG over oude elektro- en elektronische toestellen en de omzetting in nationaal recht moeten versleten elektrowerktuigen gescheiden worden verzameld en aan een milieuvriendelijk recycling worden toegevoerd.

Lees voor de vermindering van een verwondingsrisico de gebruiksaanwijzing.

2.3 Technische gegevens

Universele motor radio- en televisieontstoord	230 V~, 50 Hz	110 V~, 50 Hz	120 V~, 60 Hz
Opgenomen vermogen (normale belasting)	1400 W		
Stroom bij normale belasting	7,0 A	10,0 A	10,0 A
Toerental zaagblad in de vrijloop	3600 – 6250 min^{-1}		
Toerental zaagblad bij normale last	3600 – 6250 min^{-1}		
Snijdiepte	57 mm		
Zaagaggregaat zwenkbaar	-1°/ 0°- 48°		
Doorsnede zaagblad max/min	162/149 mm		
Dikte basislichaam zaagblad	1,2 mm		
Snijbreedte van het zaagblad	1,8 mm		
Opnameboring zaagblad	20 mm		
Doorsnede afzuigstuk	35 mm		
Gewicht zonder netkabel, zonder parallelaanslag	4,5 kg		
Afmetingen (B x L x H)	228 x 365 x 220 mm		

2.4 Gegevens met betrekking tot de geluidsemissie

De volgens EN 60745-1 en EN 60745-2-5 berekende geluidsemissiewaarden bedragen:

	Geluidsvermogensniveau	werkplaatsbetrokken emissiewaarde
Bewerking	104 dB (A)	93 dB (A)

De geluidmeting werd met het standaard meegeleverde zaagblad doorgevoerd.

De vermelde waarden zijn emissieniveau´s. Alhoewel er een samenhang tussen emissie- en imissienivau´s bestaat, kan hieruit niet betrouwbaar worden afgeleid, of extra veiligheidsmaatregelen noodzakelijk zijn. De factoren die het actueel, op de werkplaats voorhanden immissieniveau beïnvloeden, omvatten de duur van de expositie, het ruimtekarakteristiek, andere geluidsbronnen enz., zoals bv het aantal machines en andere bewerkingen in de buurt. Bovendien kan het betrouwbaar immissiepeil van land tot land verschillend zijn. Desondanks is deze informatie hulpzaam, de gebruiker van de machine een betere beoordeling van de bedreiging en de risico's mogelijk te maken.

2.5 Gegevens m.b.t. de trilling

De typische hand-arm-trilling is kleiner dan 2,5 m/s^2.

2.6 Leveromvang

Handcirkelzaag MT 55 cc compleet met:

1 hardmetaal uitgevoerd cirkelzaagblad Ø 162 mm, 48 tanden

1 parallelaanslag (niet bij MidiMAX-uitvoeringen)

1 bediengereedschap in houder aan de machine

1 transportkast

1 gebruiksaanwijzing

1 folder "Veiligheidsinstructies"

1 positie-aanwijzer MT-PA bij art.nr. 917603, 917631, 671633, 917635, 917637, 917658

2.7 Veiligheidsvoorzieningen

Gevaar

Deze voorzieningen zijn voor het veilig bedrijf van de machine noodzakelijk en mogen niet worden verwijderd of ongeldig worden gemaakt.

De machine is van de volgende veiligheidsvoorzieningen voorzien:

- Beschermkap
- Grote grondplaat
- Handgrepen
- Schakelvoorziening en rem
- Afzuigstuk

2.8 Reglementaire toepassing

De duikzaag is uitsluitend voor het langs- en dwarssneden van massief hout geschikt.

Plaatmateriaal zoals spaanplaten, multiplex en mdf-platen kunnen eveneens verwerkt worden. Gebruik enkel de door Mafell vrijgegeven zaagbladen conform EN 847-1 in het aangegeven diameterbereik.

In verbinding met het diamantzaagblad kunnen ook vezelbetonplaten worden gesneden.

Een ander gebruik dan boven beschreven, is niet toegestaan. Voor een schade die uit een zulk ander gebruik voortvloeit, is de fabrikant niet aansprakelijk.

Om de machine reglementair te gebruiken, volgt u de door Mafell voorgeschreven bedrijfs-, onderhouds- en reparatievoorwaarden op.

2.9 Restrisico´s

Gevaar

Bij reglementair gebruik en ondanks het opvolgen van de veiligheidsinstructies blijven restrisico´s bestaan die in verband met de aanwending staan.

- Aanraken van het onder het werkstuk uitstekend gedeelte van het zaagblad bij het snijden.
- Aanraken van zich draaiende onderdelen van opzij: zaagblad, spanflens en flens-schroef.
- Terugslag van de machine bij verklemmen in het werkstuk.
- Breuk en uitslingeren van het zaagblad of van delen van het zaagblad.
- Aanraken van spanningsvoerende onderdelen bij geopende kast en niet getrokken netsteker.
- Vermindering van het gehoor bij langer durende werkzaamheden zonder gehoorbeveiliging.
- Emissie van de gezondheid bedreigende houtstoffen bij langer durend bedrijf zonder afzuiging.

3 Veiligheidsinstructies

Gevaar

Houdt alstublieft steeds rekening met de volgende veiligheidsbepalingen en met de in het desbetreffende gebruikersland geldige veiligheidsinstructies!

Algemene instructies:

- Kinderen en jongeren mogen deze machine niet bedienen. Daarvan uitgesloten zijn jongeren onder toezicht van een deskundige in het kader van hun opleiding.
- Werk nooit zonder de voor de desbetreffende handeling voorgeschreven veiligheidsvoorzieningen en verander aan de machine niets dat de veiligheid zou kunnen belemmeren.
- Bij het gebruik van de machine buiten wordt de toepassing van een veiligheidsschakelaar geadviseerd.
- Beschadigde kabels of stekers moeten onmiddellijk worden vervangen.
- Scherpe knikken aan de kabel voorkomen. Vooral bij het transport en het opslaan van de machine de kabel niet om de machine wikkelen.

Niet toegepast mogen worden:

- Gescheurde zaagbladen en zulke, die hun vorm hebben veranderd.
- Zaagbladen uit hooggelegeerd snelstaal (HSS-zaagbladen).
- Stompe zaagbladen wegens de te hoge motorbelasting.
- Zaagbladen die niet voor het zaagblad-toerental in de leegloop zijn geschikt.

Instructies met betrekking tot het gebruik van persoonlijke veiligheidsuitrustingen:

- Draag bij het werk altijd een gehoorbescherming.
- Draag bij het werk altijd een stofmasker.

Aanwijzingen met betrekking tot het bedrijf:

- Kom met uw handen niet in het zaagbereik en aan het zaagblad. Houdt met uw tweede hand de extra greep of de motorbehuizing vast.
- Grijp niet onder het werkstuk.
- Pas de snijdiepte aan de dikte van het werkstuk aan.
- Houdt het werkstuk nooit in de hand of boven het been vast. Zeker het werkstuk aan een stabiele steun.
- Houdt het toestel alleen aan de geïsoleerde grijpvlakken, wanneer u werkzaamheden uitvoert, waarbij het snijwerktuig verbogen stroomleidingen of het eigen toestelkabel zou kunnen raken.
- Gebruik bij het langssnijden steeds een aanslag of een rechte kantgeleiding.
- Maak steeds gebruik van zaagbladen in de juiste grootte en met passende opnameboring (bv stervormig of rond).
- Gebruik nooit beschadigde of verkeerde zaagblad-onderlegringen of -schroeven.
- Houdt de zaag met beide handen vast en breng uw armen in een positie, waarin u de terugslagkrachten kunt standhouden. Houdt u zich steeds zijdelings van het zaagblad, nooit het zaagblad in één lijn met uw lichaam brengen.
- Wanneer het zaagblad klemt of het zagen om een andere reden wordt onderbroken, laat de aan-uit-schakelaar los en houdt de zaag in de grondstof rustig, tot het zaagblad geheel stil staat. Probeer nooit de zaag uit het werkstuk te verwijderen of ze achterwaarts te trekken, zo lang het zaagblad zich beweegt of een terugslag zou kunnen plaatsvinden.
- Wilt u een zaag die in het werkstuk steekt weer starten, centreer het zaagblad in de zaagspleet en controleer, of de zaagtanden niet in het werkstuk zijn vastgehaakt.
- Steun grote platen af, om het risico van een terugslag door een vastzittend zaagblad te voorkomen.
- Gebruik geen stompe of beschadigde zaagbladen.
- Trek vóór het zagen de instellingen voor snijdiepte en snijhoek vast.
- Wees bijzonder voorzichtig, wanneer u een "invalsnede" in een verborgen bereik, bv een voorhanden muur, uitvoert.
- Controleer vóór ieder gebruik, of de beschermkap foutvrij sluit. Gebruik de zaag niet, wanneer de onderste beschermkap niet vrij beweeglijk is en zich niet meteen sluit. Klem of bindt de onderste beschermkap nooit in geopende positie vast.
- Controleer de toestand en de werking van de veer voor de beschermkap. Laat de zaag voor het gebruik onderhouden als de beschermkap en de veer niet perfect funtioneren.
- Bescherm bij de „duik-zaagsnede“ die niet in een rechte hoek wordt uitgevoerd, de geleidingsplaat van de zaag tegen zijdelings verschuiven.
- Leg de zaag niet op de werkbank of op de grond neer, zonder dat de beschermkap het zaagblad bedekt.
- Gebruik het bij de splijtspie passende zaagblad.
- Controleert u het werkstuk op vreemde voorwerpen. Niet in metalen onderdelen, bv nagels zagen.

Opmerkingen met betrekking tot onderhoud en reparatie:

- De regelmatige reiniging van de machine, vooral van de verstelvoorzieningen en de geleidingen, vormt een belangrijke veiligheidsfactor.
- Er mogen enkel originele MAFELL-reseverdelen en toebehoren worden toegepast. Anders bestaat er geen garantieclaim en geen aansprakelijkheid door de fabrikant.

4 Voorbereiden / Instellen

4.1 Netaansluiting

Let voor de ingebruikname erop dat de netspanning met de op het vermogensplaatje van de machine vermelde bedrijfsspanning overeenstemt.

4.2 Afzuigen van de spanen

Bij alle werkzaamheden, waarbij een aanzienlijke hoeveelheid stof ontstaat, sluit de machine aan een geschikte externe afzuigvoorziening aan. De luchtsnelheid moet ten minste 20 m/s bedragen.

De inwendige doorsnede van het afzuigstuk 1 (afb. 1) bedraagt 35 mm.

4.3 Keuze van het zaagblad

Om een goede snijkwaliteit te behalen, maak alstublieft gebruik van scherp werktuig en kiest in overeenstemming met materiaal en toepassing een werktuig uit de volgende lijst:

Snijden van zacht- en harthout dwars en langs ten opzichte van de vezelrichting:

- HM-cirkelzaagblad Ø 160 x 1,8 x 20 mm, 32 tanden

Snijden van zacht- en harthout vooral langs ten opzichte van de vezelrichting:

- HM-cirkelzaagblad Ø 160 x 1,8 x 20 mm, 16 tanden

Snijden van zacht- en harthout vooral dwars ten opzichte van de vezelrichting:

- HM-cirkelzaagblad Ø 162 x 1,8 x 20 mm, 48 tanden

Snijden van vezelbetonplaten:

- Diamantzaagblad Ø 160 x 3,0 x 20 mm, 4 tanden

4.4 Zaagbladwissel

Gevaar

Neem bij alle onderhoudswerkzaamheden de netstekker uit het stopcontact.

- Om het deksel van de beschermkap 23 (afb.3) zijdelings neer te klappen, bedient u de drukknop 2 (afb. 4) en trekt u de hefboom 3 naar boven. Daardoor worden de zaagas en de schakelhefboom automatisch vergrendeld.
- Met de zeskant-schroevendraaier 4 (houder afb. 2) maakt u de flensschroef 5 (afb. 3) tegen de richting van de wijzers van de klok. De schroef en de voorste spanflens 6 neemt u weg.
- U kunt nu het zaagblad door optillen naar voren verwijderen.
- De spanflenzen moeten vrij van vastplakkende delen zijn.
- Let bij het inzetten van het zaagblad op de draairichting.
- Vervolgens steekt u de spanflens op, zet de flensschroef aan en trekt u door draaien in richting van de wijzers van de klok vast.
- Sluit het deksel van de beschermkap. Daartoe klapt u het deksel dicht en duwt u de palhefboom 3 (afb.3) naar beneden.

5 Bedrijf

5.1 Ingebruikname

Deze gebruiksaanwijzing moet iedere persoon die met de bediening van de machine is belast, ter kennisname worden doorgegeven, waarbij vooral attent dient te worden gemaakt op het hoofdstuk "Veiligheidsinstructies".

5.2 In- en uitschakelen

- Inschakelen: eerst ontgrendelt u de inschakelblokkering door indrukken van de blokkeerhendel 7 (afb. 4) los. Vervolgens bedient u bij ingedrukte blokkeerhendel de schakelhendel 8.

Omdat het zich om een schakelaar zonder blokkering handelt, draait de machine nu zo lang als deze schakelaar wordt bediend.

De ingebouwde elektronica zorgt bij het inschakelen voor een schokvrije versnelling en regelt bij belasting het toerental op de vast ingestelde waarde bij.

Bovendien regelt deze elektronica de motor bij overbelasting terug, d.w.z. het zaagblad blijft staan. Schakel de machine dan uit. Daarna schakelt u de

machine weer in en zaagt met gereduceerde aanvoersnelheid verder.

Met het stelwiel 9 (afb. 2) kunt u het toerental van het zaagblad traploos tussen 3600 en 6250 min^{-1}instellen.

niveau	Toerental min^{-1}
1	3600
2	4130
3	4660
4	5190
5	5720
6	6250

Materiaalgroepen

- PVC, Plexi, PA
  - Niveau:1 - 6
- hard hout, zacht hout, gelaagd hout
  - Niveau: 3 - 6
- gecoate plaatmaterialen
  - Niveau: 4 - 6
- vezelbetonplaten
  - Niveau: 3 - 5

- Uitschakelen: voor het uitschakelen laat u de schakelhendel 8 los. Door de ingebouwde automatische rem wordt de uitlooptijd van het zaagblad op ca. 5 s beperkt. De inschakelblokkering wordt automatisch weer actief en beveiligt de handcirkelzaag tegen een onopzettelijk inschakelen.

5.3 Instelling van de snijdiepte

De snijdiepte laat zich in een bereik tussen 0 en 57 1mm in trappen van 1 mm instellen.

Hiervoor gaat u op de volgende manier te werk:

- Verstel de wijzer 10 (afb. 4) door draaien in de bovenste of onderste positie, afhankelijk van het feit of u met of zonder geleidingsrail werkt.
- De snijdiepte stelt u volgens schaal in met de diepteaanslag 11. De aanslag heeft een rasterindeling van 1 mm.
- Om tussenmaten te kunnen instellen, kunt u met de zeskant schroevendraaier 4 (houder afb. 2) de cilinderbout 12 (afb. 4) verdraaien. Een omdraaiing komt overeen met een verandering van de snijdiepte van 1mm.

Stel de snijdiepte steeds ca. 2 tot 5 mm groter dan de te snijden materiaaldikte in.

5.4 Instelling voor schuinsneden

Het zaagaggregaat laat zich voor schuinsneden op iedere willekeurige hoek van 0° tot 45° instellen.

- Draai vleugelschroef 13 los (afb. 4) los.
- In overeenstemming met de schaal op het zwenksegment stelt u de hoek in.
- Vervolgens trekt u de vleugelschroef 13 vast.

Aanvullend kan de machine op -1° resp. 48 °worden gezwenkt.

- Om op -1° te zwenken, trekt u de schuiver 14 (afb. 4) in de pijlrichting naar achteren en houdt u hem vast.
- Zwenk de machine op -1°.
- Om de machine op 48° te zwenken, duwt u de aanslag 15 (afb. 3) naar beneden.
- Zwenk de machine op 48°.
- 45° en 0°-aanslag worden na het passeren automatisch gereset.

5.5 Invalszagen

Gevaar

Terugslaggevaar bij invalszagen! Voor het invallen leg de machine met de achterste kant van de grondplaat aan een aan het werkstuk bevestigde aanslag aan. Bij gebruik van de geleidingsrail (speciaal toebehoren) moet u de als speciaal toebehoren verkrijgbare aanslag aan de geleidingsrail bevestigen. Houd bij het invallen de machine aan de handgrendel goed vast en schuif ze iets naar voren!

- De markeringen 16 (afb. 1) aan de onderste beschermkap en aan de schuiver dienen als oeriëntatie voor het snijbereik van het volledig ingedoken zaagblad bij gebruik van de geleidingsrail (speciale toebehoren).

5.6 Zagen volgens tekening

De grondplaat heeft een wijzer die automatisch volgt 17 (afb. 1), zowel voor de rechte snede alsook voor schuinsneden. Deze tekenkant stemt overeen met de binnenkant van het zaagblad.

- Beveilig het werkstuk tegen verschuiven en rangschik de werkstuksteunen zodanig dat het zaagblad onder het werkstuk vrij loopt.
- Houdt de machine aan de handgreep vast en zet ze met het voorste gedeelte van de grondplaat op het werkstuk neer.
- Schakel de duikzaag in (zie hoofdstuk 5.2). Duik op de ingestelde snijdiepte en schuif de machine gelijkmatig in snijrichting vooruit.
- Na het snijeinde schakelt u de zaag door loslaten van schakelaar 8 (afb. 4) uit. Zwenk het zaagaggregaat in de bovenste vergrendelde stand terug.

5.7 Zagen met parallelaanslag

De parallelaanslag 18 (afb. 1) dient voor het zagen parallel ten opzichte van een reeds voorhanden kant. Daarbij kan de aanslag zowel rechts als ook links aan de machine worden aangebracht. Daarbij bedraagt het snijbereik op de rechter kant ca. 140 mm en op de linker kant ca. 295 mm.

- U kunt de snijbreedte na het losmaken van de vleugelschroeven 19 (afb. 2) verstellen, doordat u de aanslag desbetreffend verschuift en vervolgens de vleugelschroeven weer vast aantrekt.

Aanvullend kan de parallelaanslag door eenvoudig omdraaien (geleidingsvlakte voor de werkstukkant wijst naar boven) ook als dubbel steunpunt voor een betere voering van de invalzaag worden gebruikt. Nu kan de machine aan een op het werkstuk bevestigde lat langs worden gevoerd.

5.8 Voorsnijden met het geleidingsrail (extra toebehoren)

Bij plaatmateriaal verkrijgt u een zuivere snede wanneer u naar voren ritst. Gebruik een geschikt zaagblad (zie hoofdstuk 4.3).

Om te vermijden dat het oppervlak losgerukt wordt, gaat u als volgt te werk:

- Bevestig de geleidingsrail op het werkstuk.
- Zwenk de pal 20 (afb. 2) in de richting van de wijzers tot de aanslag. Ritsdiepte is nu ingesteld op ca. 3 mm.
- Zet de machine met de leigroef op de geleidingsrail.
- Stel de snijdiepte in - rekening houden met d edikte van de geleidingsrail (zie hoofdstuk 5.3).
- Rits de plaat vooruit. Zwenk de pal 20 (afb. 2) tegen de richting van de wijzers van de klok tot de aanslag.
- Duik tot de vooraf ingestelde snijdiepte en zaag de volledige plaatdikte door.

5.9 Werken met het diamantzaagblad in vezelbetonplaten (extra toebehoren)

Hiervoor gaat u op de volgende manier te werk:

- Gebruik een geschikt zaagblad (zie hoofdstuk 4.3).
- Vervang het zaagblad (zie hoofdstuk 4.4).

Het diamantzaagblad werd ontwikkeld voor vezelbetonplaten. De diamant uitgeruste tanden zijn gevoeliger dan de tanden van het HM-zaagblad. Daarom werkt u met een geleidingsrail.

5.10 Werken met geleidingsrails

- Om een nauwkeurige geleiding te bereiken, stelt u met beide stelwielen 21 (afb. 2 en 4) de speling in.

Met de duikzaag kan gewerkt worden met de geleidingsrails die als speciale toebehoren verkrijgbaar zijn.

Tevens kunnen ook enkele op de markt verkrijgbare rails gebruikt worden.

- Daartoe draait u de schroeven los en verwijdert u het inzetstuk 24 (afb. 2).

5.11 Werken met de positie-aanwijzer MT-PA

Voor pictogrammen hierbij zie pagina 4.

6 Onderhoud en reparatie

Gevaar

Neem bij alle onderhoudswerkzaamheden de netstekker uit het stopcontact.

MAFELL-machines werden onderhoudsvriendelijk geconstrueerd.

De toegepaste kogellagers werden op levenstijd gesmeerd. Na een langere bedrijfstijd adviseren wij, de machine aan een geautoriseerde klantenservice van MAFELL ter inspectie te geven.

Voor alle smeerplaatsen slechts onze speciale vet, bestel-nr. 049040 (1 kg - blik), gebruiken.

6.1 Opslag

Wordt de machine langere tijd niet benut, moet ze zorgvuldig worden gereinigd. Blanke metalen delen met een roestmiddel insproeien.

7 Verhelpen van storingen

Gevaar

De opsporing van de oorzaken van voorhanden storingen en het verhelpen hiervan vereist steeds vermeerde oplettendheid en voorzichtigheid. Van tevoren netsteker trekken!

Onderstaand worden sommig vaak optredende storingen en hun oorzaken opgelijst. Bij verdere storingen richt u zich alstublieft aan uw handelaar of direct aan de MAFELL-klantenservice.

Storing	Oorzaak	Remedie
Machine laat zich niet inschakelen	Geen netspanning voorhanden	Spanningsvoeding controleren
	Netzekering defect	Zekering vervangen
	Koolborstels versleten	Machine naar de MAFELL-klantenservice brengen
Machine blijft gedurende het snijden staan	Stroomuitval	Netzijdige voorzekeringen controleren
	Overbelasting van de machine	Aanvoersnelheid verlagen
Zaagblad klemt bij het voorschuiven van de machine	Te grote aanvoer	Aanvoersnelheid verlagen
	Stomp zaagblad	Meteen schakelaar loslaten. Machine uit het werkstuk verwijderen en zaagblad vervangen
	Spanningen in het werkstuk	
	Slechte machinevoering	Parallelaanslag inzetten

Storing	Oorzaak	Remedie
	Oneffen werkstukoppervlakte	Vlakte uitrichten
Brandvlekken aan de snijplekken	Voor het werkproces ongeschikt of stomp zaagblad	Zaagblad vervangen
Spanenuitgooi verstopt	Hout te vochtig	
	Lang durend snijden zonder afzuigen	Machine aan een externe afzuiging, bv stofvanger, aansluiten

8 Extra toebehoren

- Zaagblad-HM ø 160 x 1,8 x 20, 16 tanden (langssnede) Best.-nr. 092539
- Zaagblad-HM ø 160 x 1,8 x 20, 24 tanden (langs- en dwarssnede) Best.-nr. 092533
- Zaagblad-HM ø 160 x 1,8 x 20, 32 tanden (langs- en dwarssnede) Best.-nr. 092552
- Zaagblad-HM ø 160 x 1,8 x 20, 56 tanden (dwarssnede) Best.-nr. 092553
- Zaagblad-HM ø 162 x 1,8 x 20, 48 tanden (dwarssnede) Best.-nr. 092584
- Zaagblad-HM ø 160 x 1,8 x 20, 48 tanden FZ/TR voor het zagen van Trespa (laminaatplaten) Best.-nr. 092569
- Zaagblad-DIA ø 160 x 3,0 x 20, 4 tanden Best.-nr. 092474
- Geleidingsrail F 80, 800 mm lang Best.-nr. 204380
- Geleidingsrail F 110, 1100 mm lang Best.-nr. 204381
- Geleidingsrail F 160, 1600 mm lang Best.-nr. 204365
- Geleidingsrail F 210, 2100 mm lang Best.-nr. 204382
- Geleidingsrail F 310, 3100 mm lang Best.-nr. 204383
- Hoekaanslag F-WA Best.-nr. 205357
- Toebehoren tot geleidingsrail:
    - Klem F-SZ100MM (2 stuks) Best.-nr. 205399
    - Verbindingsstuk F-VS Best.-nr. 204363
    - Railtas F 160 Best.-nr. 204626
- Set railtassen F80/160 bestaande uit: F80 + F160 + verbindingsstuk + 2 klemmen + railtas Best.-nr. 204748
- Set railtassen F80/160 met hoekaanslag bestaande uit: F80 + F160 + verbindingsstuk + hoekaanslag + 2 klemmen + railtas Best.-nr. 204749
- Set railtassen F160/160 bestaande uit: 2 x F160 + verbindingsstuk + 2 klemmen + railtas Best.-nr. 204805
- Terugslagstop F-RS Best.-nr. 202867
- Positie-indicator MT-PA Best.-nr. 205398
- Parallelaanslag, compleet Best.-nr. 203214

9 Explosietekening en onderdelenlijst

De overeenkomstige informatie van de reserveonderdelen vindt u op onze homepage: www.mafell.com

mafell

KSS 300 / KSS 40 18M bl

KSP 40 Flexistem

MT 55 cc

MKS 130 Ec - MKS 185 Ec

ZSX Ec

Z 5 Ec

ERIKA 60 E - ERIKA 85 Ec

S 35 M

DD40 P / DD40 G

EVA 150 E

MF 26 cc

ZH 205 Ec - ZH 320 Ec

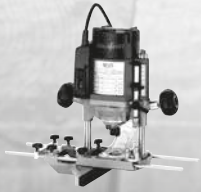

LO 65 Ec

SKS 130

ZK 115 Ec

LS 103 Ec

MAFELL AG · Beffendorfer Straße 4 · 78727 Oberndorf a.N. · Germany · Tel. +49 7423 812-0
Fax +49 7423 812-218 · E-Mail mafell@mafell.de · **www.mafell.com**

GARANTIE

Gegen Vorlage der Garantieunterlage (Original-Kaufbeleg) werden innerhalb der jeweils gültigen Gewährleistungsregelungen kostenlos alle Reparaturen ausgeführt, die nach unseren Feststellungen wegen Material-, Bearbeitungs- und Montagefehlern erforderlich sind. Verbrauchs- und Verschleißteile sind hiervon ausgeschlossen. Hierzu muss die Maschine bzw. das Gerät frachtfrei an das Werk oder an eine MAFELL-Kundendienststelle geschickt werden. Vermeiden Sie, die Reparatur selbst zu versuchen, da dadurch der Garantieanspruch erlischt. Für Schäden, die durch unsachgemäße Behandlung oder durch normalen Verschleiß entstanden sind, wird keine Haftung übernommen.

WARRANTY

Upon presentation of the warranty document (original invoice), we will carry out all repairs free of charge in accordance with the applicable warranty provisions, processing and mounting faults free of charge on presentation of this properly filled-in Guarantee Certificate and your original receipt. This is not valid for consumables and wearing parts. For this purpose, the machine or the appliance is to be forwarded freight paid to our plant or to an authorized MAFELL repair service. Refrain from trying to carry out the repairs yourself as otherwise your warranty claim will become extinct. We do not accept any liability for any damage resulting from improper handling or normal wear.

GARANTIE

Sur présentation de cette carte de garantie, duement remplie par votre fournisseur et accompagnée de l'original de la pièce justifiant l'achat, nous effectuerons gratuitement toutes les réparations faisant l'objet d'un recours en garantie pendant la période indiquée, de la construction ou de la fabrication, à l'exclusion des pièces de consommation et d'usure. La machine ou l'appareil doit être pour cela expédié franco de port à notre usine ou à un atelier de service après-vente MAFELL. Évitez de procéder vous-mêmes à toute réparation, ceci périmant tout recours en garantie par la suite. Nous déclinons toute responsabilité en cas de dommages découlant d'une manipulation non conforme ou d'une usure normale.

GARANZIA

Dietro presentazione del presente certificato di garanzia, regolarmente compilato, insieme alla ricevuta originale, vengono eseguite gratuitamente tutte le riparazioni necessarie riscontrate dai nostri accertamenti, entro il periodo di garanzia vigente, dovuti a difetti di materiale, di lavorazione o di montaggio. Da ciò sono esclusi pezzi di consumo e pezzi soggetti ad usura. A questo scopo la macchina ovvero l'apparecchio (elettrico) va spedito franco di porto allo stabilimento oppur e a d un punto di assistenza clienti della MAFELL. Evitate di tentare Voi stessi di effettuare la riparazione, altrimenti il diritto di garanzia viene revocato. Non ci assumiamo alcuna responsabilità per danni derivanti da trattamento non conforme o da normale usura.

GARANTIE

Tegen vertoon van dit reglementair ingevuld garantie-bewijs, samen met het originele koopbewijs worden binnen de telkens geldige garantieregelingen gratis alle reparaties uitgevoerd, die volgens onzeconstateringen op grond van materiaal-, bewerkings- en montagefouten vereist zijn. Verbruik- en slijtagedelen zijn hiervan uitgesloten. Hiervoor moet de machine resp. het apparaat vrachtvrij naar de fabriek of naar een MAFELL-klantenservice worden gestuurd. Vermijdt u het de reparatie zelf uit te voeren, omdat daardoor de garantieclaim vervalt. Voor schade die door ondeskundige behandeling of door normale slijtage is ontstaan, wordt geen aansprakelijkheid aanvaardt.

GARANTÍA

Presentando este documento de garantía (recibo original de compra), todas las reparaciones necesarias por defectos de material, errores de mecanizado o faltas de montaje en el marco de las reglamentaciones de la garantía concedida por parte del fabricante se efectuarán libre de gastos. Se excluyen sin embargo piezas fungibles o de desgaste. Para ello, entregue a porte pagado la máquina o el equipo a las fábricas del fabricante o a uno de los puntos de asistencia técnica de MAFELL. No realice nunca las tareas de reparación a cuenta propia. De lo contrario, caducará el derecho a garantía. No se asumirá responsabilidad alguna por los daños que se desprendan del uso inapropiado ni por el desgaste en el uso diario.

TAKUU

Tätä takuukuittia (alkuperäinen ostokuitti) vastaan suoritetaan voimassa olevan takuuajan sisällä maksutta kaikki korjaukset, jotka olemme todenneet tarpeellisiksi materiaali-, valmistus- ja asennusvirheistä johtuen. Käyttö- ja kuluvat osat ei kuulu takuupiiriin. Korjausta varten kone tai laite on lähetettävä asianmukaisesti postitettuna joko tehtaalle tai johonkin MAFELL-asiakaspalveluun. Älä yritä korjata konetta itse, koska siinä tapauksessa takuu sammuu. Takuu ei vastaa vahingoista, jotka johtuvat asiaankuulumattomasta käytöstä tai normaalista kulumisesta.

GARANTI

Mot uppvisande av kvitto utförs kostnadsfritt, under giltiga garantiåtaganden, alla reparationer som efter fastställande från vår sida kan härledas till material-, bearbetnings- eller monteringsfel. Förbruknings- och förslitningsdelar undantagna. Maskinen eller verktyget måste skickas fraktfritt till fabrik eller till MAFELLkundservice. Undvik att själv försöka utföra reparationen då detta leder till att garantianspråk förfaller. För skador som uppkommer på grund av felaktig behandling eller normalt slitage övertas inget ansvar.

GARANTI

Mod fremlæggelse af garantibeviset (original kvittering) ydes der gratis reparation af materiale-, fremstillings- og monteringsfejl, i henhold til de gældende garantibetingelser. Forbrugs- og sliddele udelukkes fra denne garanti. Hertil sendes maskinen/apparatet fragtfrit til producenten eller et Mafell-kundeserviceværksted. Hvis kunden selv forsøger at reparere maskinen, bortfalder garantien. Der overtages intet ansvar for beskadigelser, der opstår pga. uhensigtsmæssig brug eller normal slitage.

MAFELL AG

Beffendorfer Straße 4, D-78727 Oberndorf / Neckar, Telefon +49 (0)7423/812-0

Fax +49 (0)7423/812-218 Internet: www.mafell.de E-Mail: mafell@mafell.de